令和7年度　**豊田市民選手権大会**　バスケットボール　男子の部

4月20日・27日・29日

優勝	中学校	敢闘賞	中学校
準優勝	中学校	敢闘賞	中学校
3位	中学校	敢闘賞	中学校
3位	中学校	敢闘賞	中学校

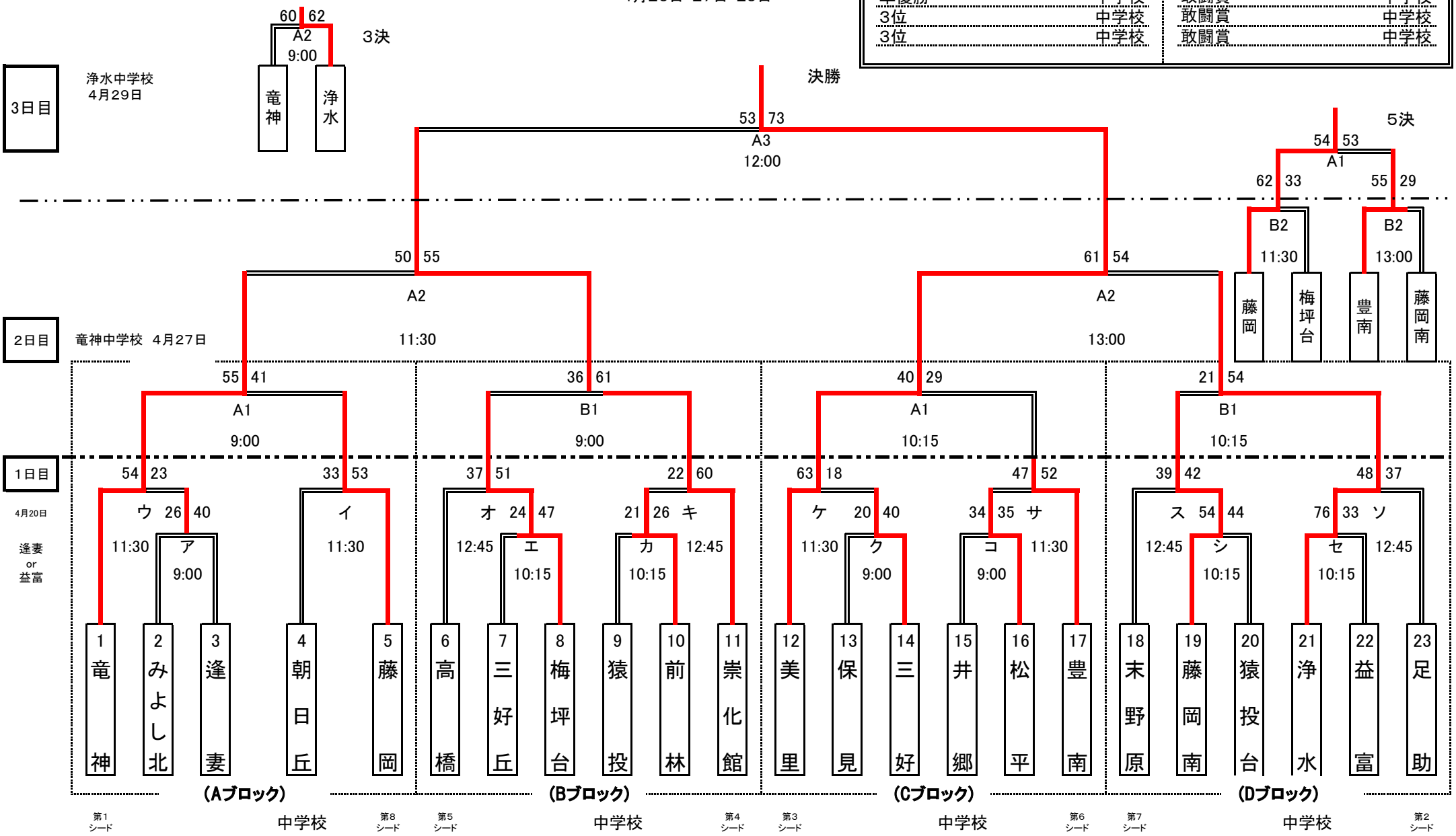

令和7年度　豊田市民選手権大会　バスケットボール　女子の部
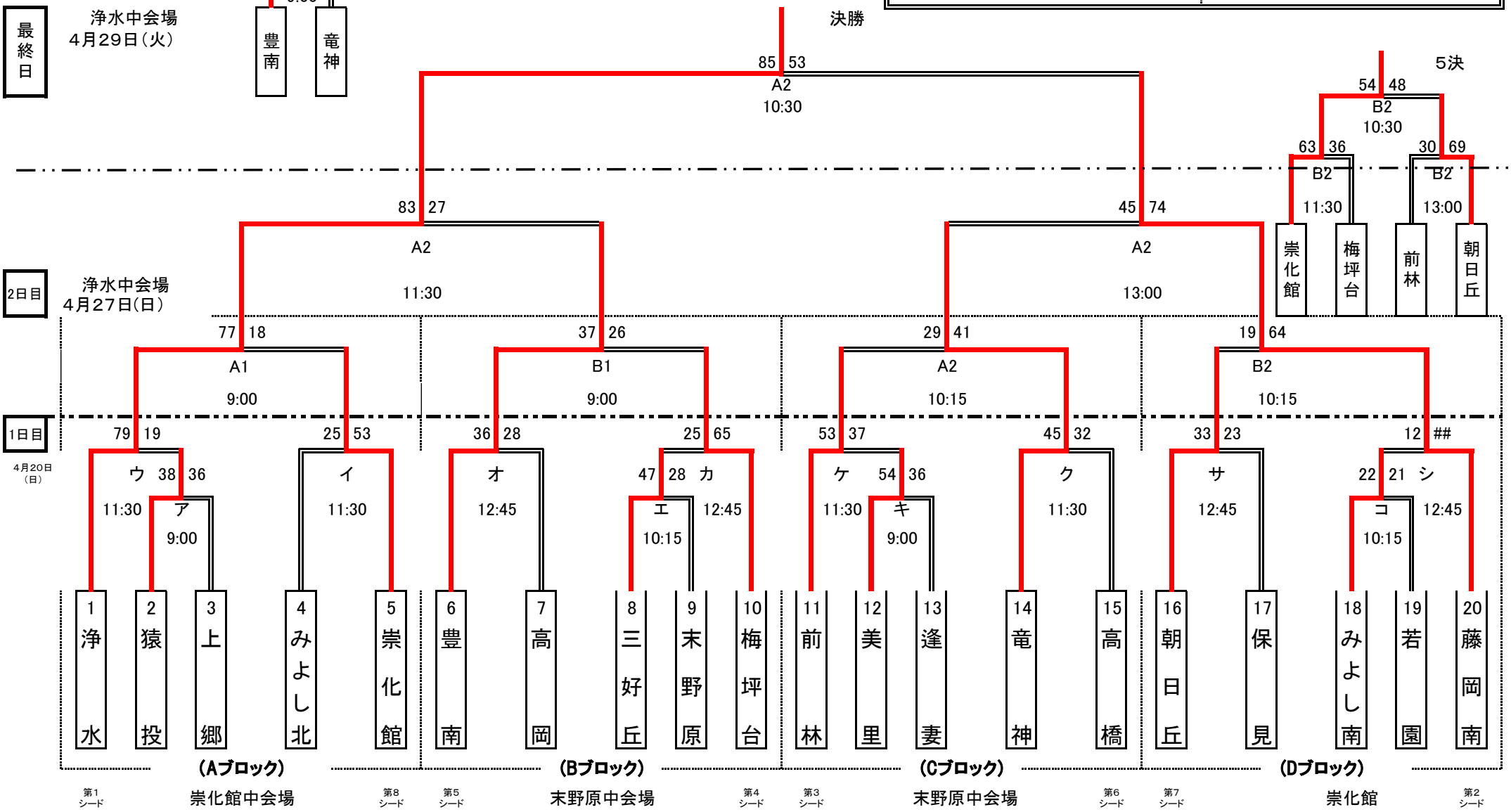
優勝	浄水	中学校	敢闘賞	崇化館	中学校
準優勝	藤岡南	中学校	敢闘賞	朝日丘	中学校
3位	豊南	中学校	敢闘賞	梅坪台	中学校
3位	竜神	中学校	敢闘賞	前林	中学校